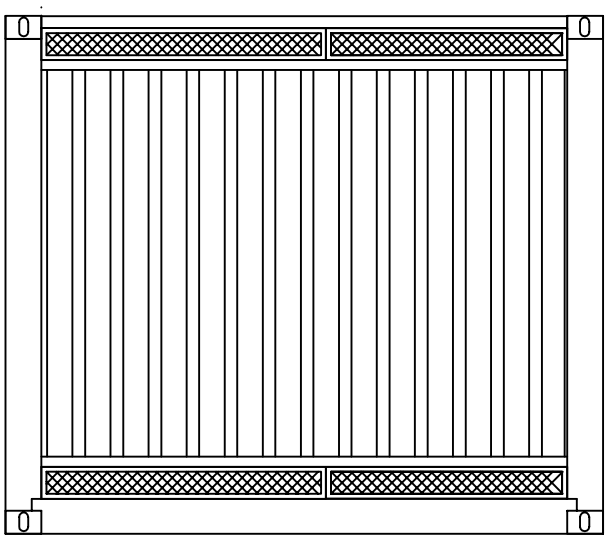

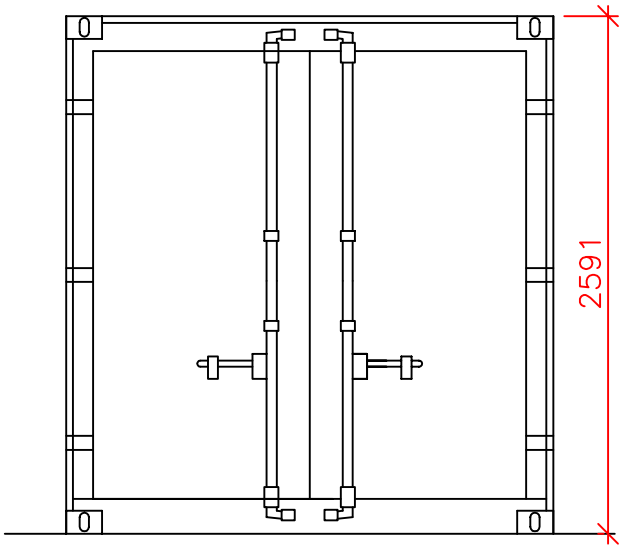

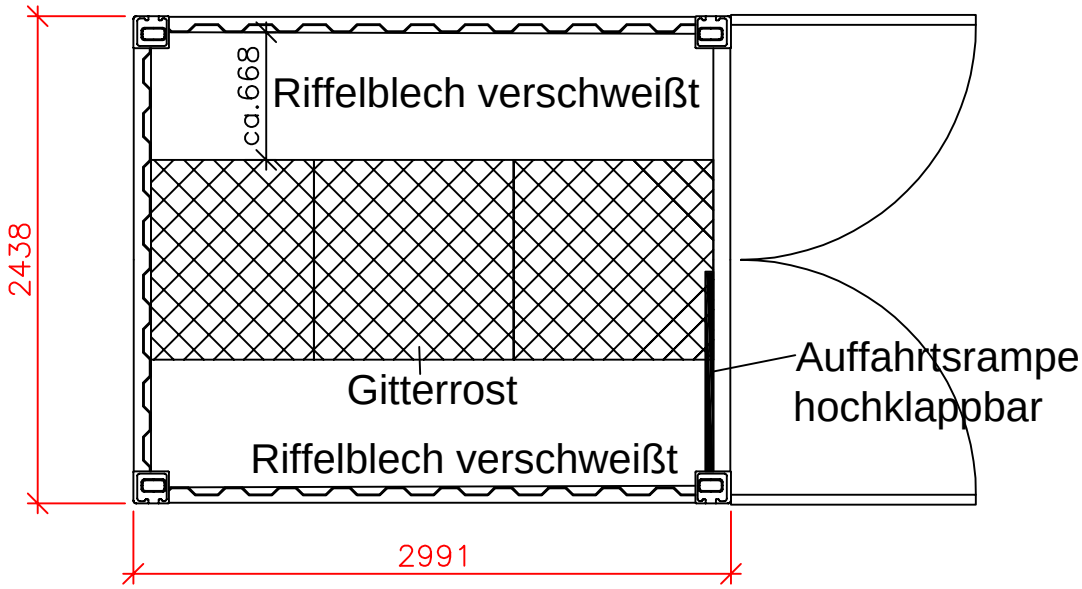

Unter gesamten Containerboden eine Wanne für ca. 670 Liter
Keine Staplertaschen

Plan und Copyright sind Eigentum der Fa. CHV, alle Angaben ohne Gewähr

CHV Conrtainer Handels–und
Vermietungsgesellschaft m.b.H
A–1230 Wien, Lastenstraße 30
Tel.:01/ 865 20 50–0 Fax: 01/ 865 24 47
e–mail: office@chv.at Home: www.chv.at

CHV CONTAINER

BAUHERR: CHV CONTAINER	ANSCHRIFT: A–1230 WIEN	PLAN.NR: CHV 120
GEZ: MH	MASSTAB:	DATUM: 12.09.2016
PROJEKT:		